# Protección Pasiva Compartimentación horizontal

Abelenda Hnos.

Integrador de Sistemas de Seguridad

# Normativas:

UNE EN 1634-1
UNE 9723
NFPA 80
IT 09 (SP) NBR 11711/03
DNB (Homologación)

# Objetivos:

-Aislamiento de sectores de fuego y humo, crear secciones distintas
-Mantenimiento de vías de evacuación seguras.
-Evitar pérdidas humanas y daños materiales por gases.
-Prevenir la inflamación de gases combustibles.
-Facilitar las tareas del equipo de bomberos.

AbelendaHnos.
Integrador de Sistemas de Seguridad

Etiquetado de puertas

Matricula en la hoja

Abelenda Hnos.

Integrador de Sistemas de Seguridad

**Construcción:** doble chapa galvanizada, con fondo antióxido y terminación.

**Relleno:** lana de roca de 150 o de 180 Kg/m3.

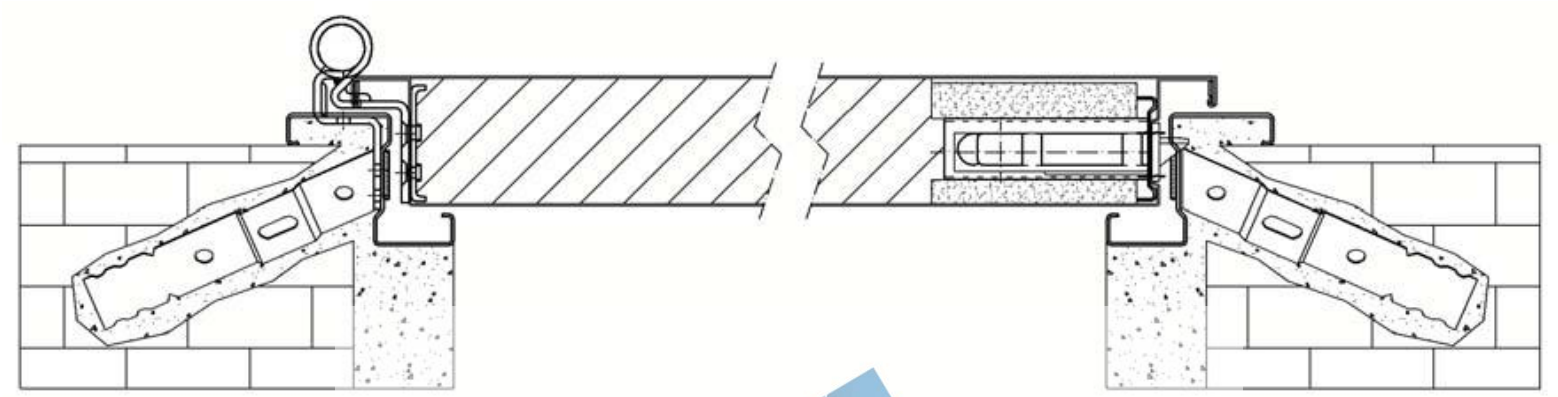

AbelendaHnos.
Integrador de Sistemas de Seguridad

-Doble contacto hoja-marco.

-Marco tipo “Z”, con garras para obra húmeda o para atornillar.

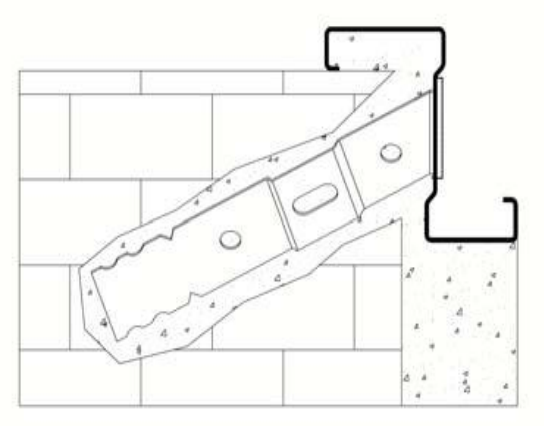

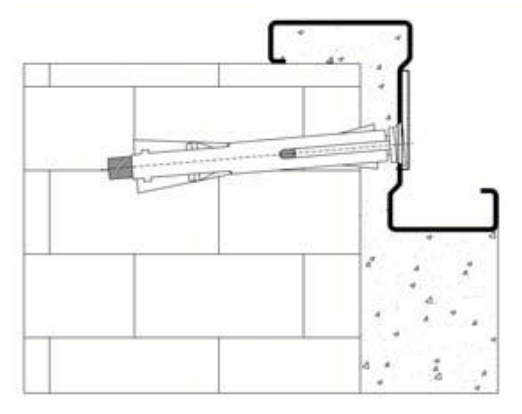

Abelenda Hnos.

Integrador de Sistemas de Seguridad

# BISAGRAS

- Estas bisagras quedan ensambladas por un perno, una arandela y un rodamiento a esferas que facilita el movimiento de la hoja.

Abelenda Hnos.

Integrador de Sistemas de Seguridad

# MANILLAS

Manilla antienganche
Norma DIN
Realizada en poliamida ignífuga / Inox / satinado.
Alma de acero
Compatible con la cerradura

Abelenda Hnos.
Integrador de Sistemas de Seguridad

# BARRAS ANTIPANICO

Marcado CE
Modelos para equipar puertas de una y doble hoja.
Reversibles

.

Abelenda Hnos.
Integrador de Sistemas de Seguridad

# SELECTOR DE CIERRE

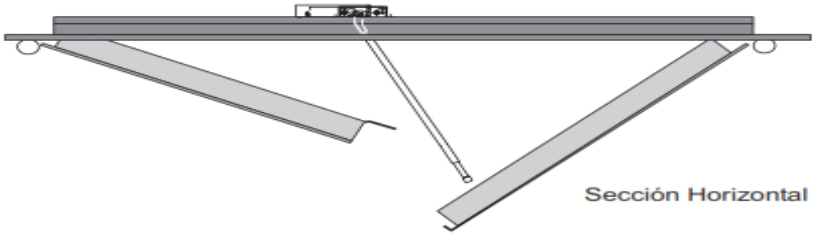


| | | |
|---|---|---|
| | SC | Selector de cierre estandar |
| | SR 90 | Selector de cierre sobreponer |
| | SCP | Selector de cierre plano |

Abelenda Hnos.

Integrador de Sistemas de Seguridad

# JUNTA INTUMESCENTE:

O burlete termoexpandible. Elementos que se instalan entre hoja y marco para dotar a la puerta de mejor aislamiento térmico y estanqueidad al humo .

AbelendaHnos.
Integrador de Sistemas de Seguridad

# CIERRAPUERTAS

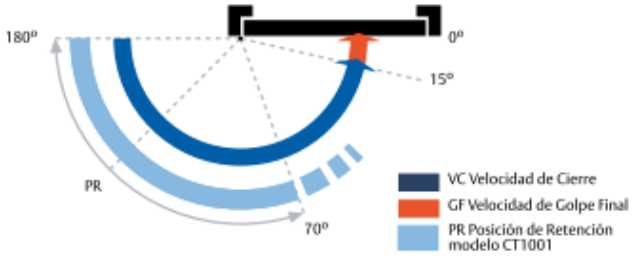


Abelenda Hnos.

Integrador de Sistemas de Seguridad

# Visores

Vidrio Pilkington/ Pyrostop
De 23mm de espesor en RF60
De 52mm de espesor en RF120
Medidas standard:
300x400mm
600x400mm
280mm de diámetro

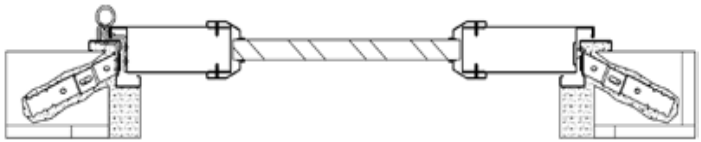

AbelendaHnos.
Integrador de Sistemas de Seguridad

# Terminaciones:

**Standard: RAL 7035**
**Colores tabla RAL**

| | | | | |
|---|---|---|---|---|
| RAL 1013 | RAL 1015 | RAL 5010 | RAL 9018 | RAL 6034 |
| RAL 7035 | RAL 7038 | RAL 8017 texturado | RAL 7024 | RAL 9001 |
| RAL 9002 | RAL 9003 | RAL 9010 | | |
| RAL 1003 | RAL 3000 | RAL 5024 | RAL 9011 | RAL 6000 |
| RAL 6005 | RAL 8011 | RAL 9007 liso | | |

Abelenda Hnos.
Integrador de Sistemas de Seguridad

# Terminaciones:

## PVC Imitación Madera

Anchura Nominal: de 400 a 1090mm.
Altura Nominal: de 1250 a 2950mm.
Las Hojas con estos acabados presentan el Marco en RAL 8017 texturado

## Acero inoxidable AISI 304

Abelenda Hnos.
Integrador de Sistemas de Seguridad

# Vidriadas.

**Cumplen normativas UNE EN 9723; 1634-1**

Abelenda Hnos.

Integrador de Sistemas de Seguridad

# Vidriadas.

**Cumplen normativas UNE EN 9726-1634-1**
**Vidrios Pyrostop/Pilkington**
**e= 23mm en RF 60**
**e= 52mm en RF 120, con cámara intermedia**

Abelenda Hnos.
Integrador de Sistemas de Seguridad

# PUERTAS CORREDERAS

Cumplen normativas UNE EN 9723 y 1634-1

Abelenda Hnos.

Integrador de Sistemas de Seguridad

# PUERTAS MAGNUM

Abelenda Hnos.

Integrador de Sistemas de Seguridad

# REGISTROS

Características similares a las puertas.
Reversibles o con mano, marco en los cuatro lados.
Una o dos hojas.

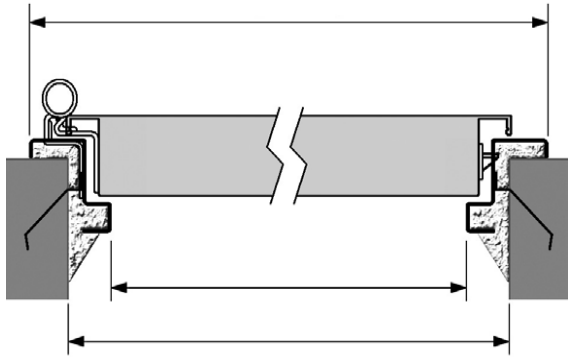

AbelendaHnos.
Integrador de Sistemas de Seguridad

# CORTINAS CORTAFUEGO.

Abelenda Hnos.

Integrador de Sistemas de Seguridad

# DESCRIPCIÓN

Barrera corta-fuegos móvil para el control de fuego, humo y calor, compuesta de cajón registrable en chapa galvanizada, guías laterales, cortina de tejido ignifugo, equipadas con motorización y cuadro programable a conectar con centralita de incendios.

Abelenda Hnos.

Integrador de Sistemas de Seguridad

# Sumamos el objetivo:

## Control y evacuación de humos

Abelenda Hnos.

Integrador de Sistemas de Seguridad

# Modelos para:

-Control de humo y calor.
-Control de llama.
-Control de radiación térmica.
-Control de temperatura.
-600 y 1000 ºC (3Hr) con y sin irrigación.

Abelenda Hnos.
Integrador de Sistemas de Seguridad

## 3 Tipos distintos:

1) Barreras fijas, para sectorización y control de humos donde la estética no es importante, se acompañan con exutorios, no llegan hasta el piso. Hasta 180 minutos a 600 grados C.
2) Barrera corta fuegos para el control de fuego, humo y calor, compuesta de cajón registrable, guías laterales, cortina de tejido ignifugo, equipadas con motorización y cuadro programable a conectar con centralita de incendios. Hasta 180 minutos a 600 o a 1000 grados C.
3) Barrera corta fuegos con irrigación para el control de fuego, humo y calor, compuesta de cajón registrable, guías laterales, cortina de tejido ignifugo, equipadas con motorización y cuadro programable a conectar con centralita de incendios. , Para lugares donde es importante mantener controlada la temperatura del espacio protegido, incluso en lugares cercanos a la cortina.

AbelendaHnos.
Integrador de Sistemas de Seguridad

# Elementos que la componen

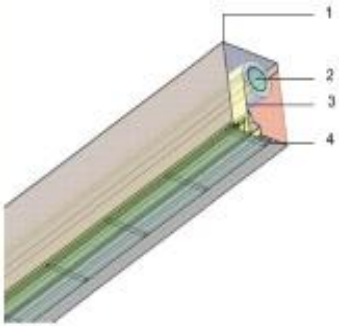


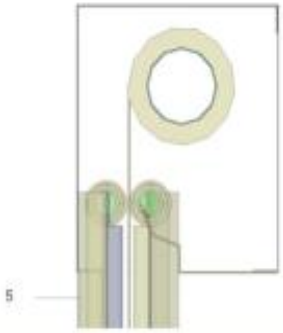


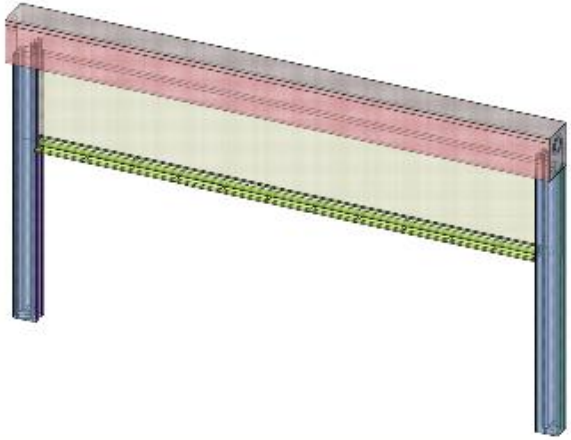

1. Cajón.
2. Motor-Tambor.
3. Tejido.
4. Tapeta de cierre
5. Guía

ITI
Informe técnico de idoneidad
Nº 0027/11

AbelendaHnos.
Integrador de Sistemas de Seguridad

BILBAO
VITORIA
TERUEL

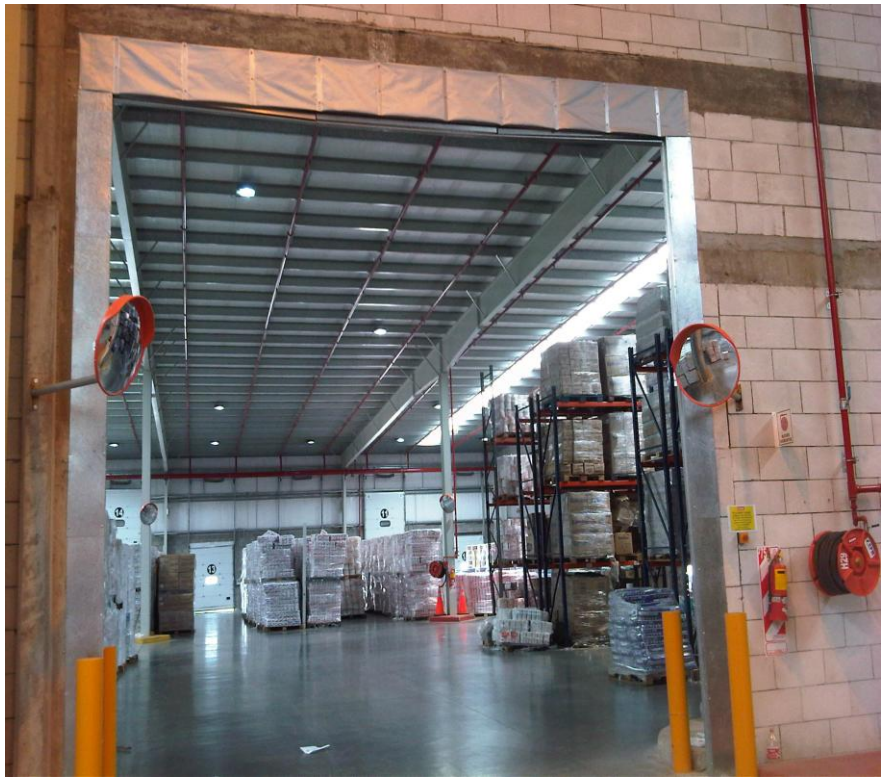

Abelenda Hnos.

Integrador de Sistemas de Seguridad

Abelenda Hnos.

Integrador de Sistemas de Seguridad

# Exutorios para evacuación de humos

**Para grandes caudales.**

**Autónomos.**

Abelenda Hnos.

Integrador de Sistemas de Seguridad

# Electrónica de control:

AbelendaHnos.

Integrador de Sistemas de Seguridad

# MUCHAS GRACIAS

Abelenda Hnos.

Integrador de Sistemas de Seguridad